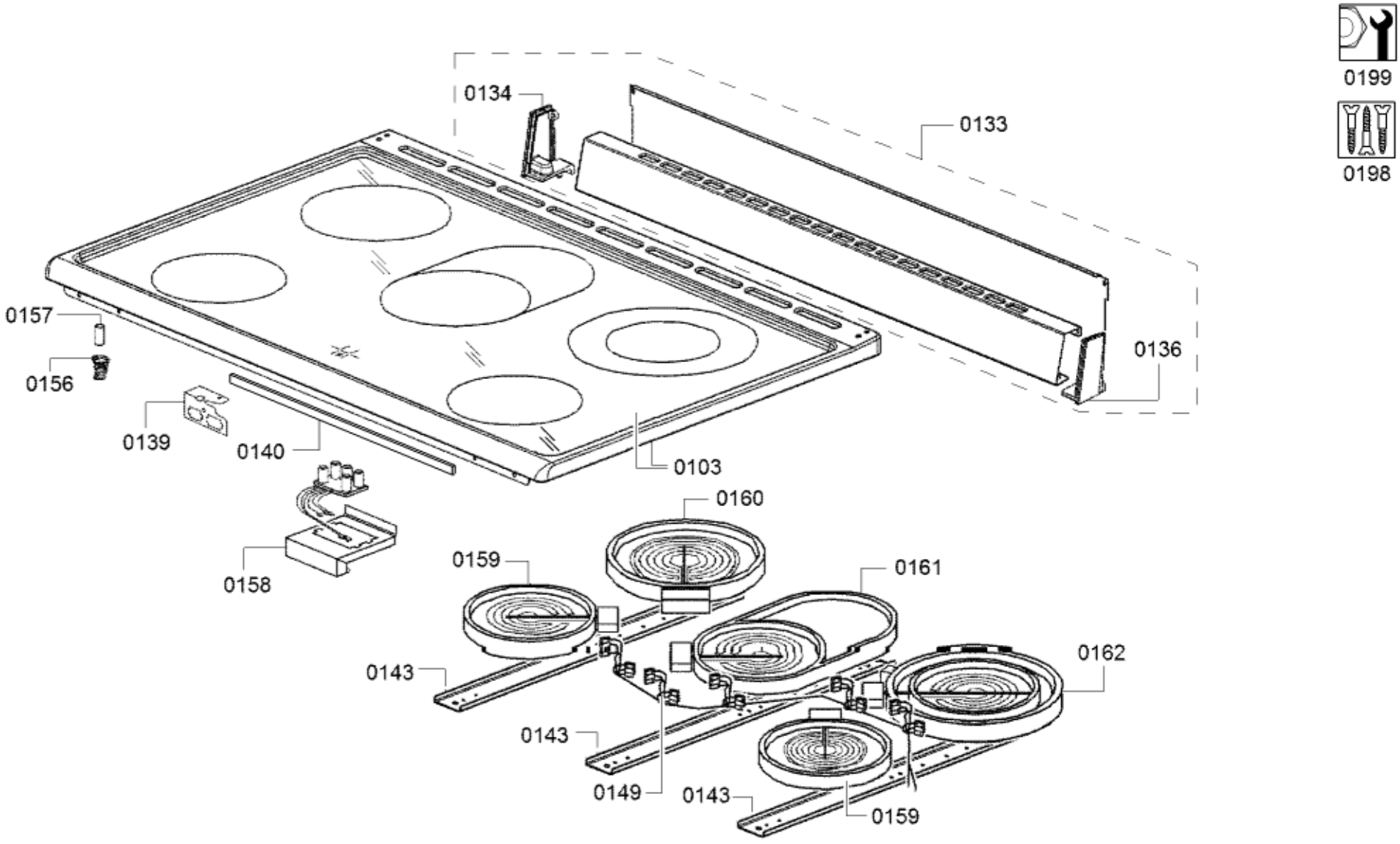
0199
0198
0134
0133
0157
0156
0136
0139
0140
0103
0160
0159
0161
0158
0143
0162
0143
0149
0143
0159

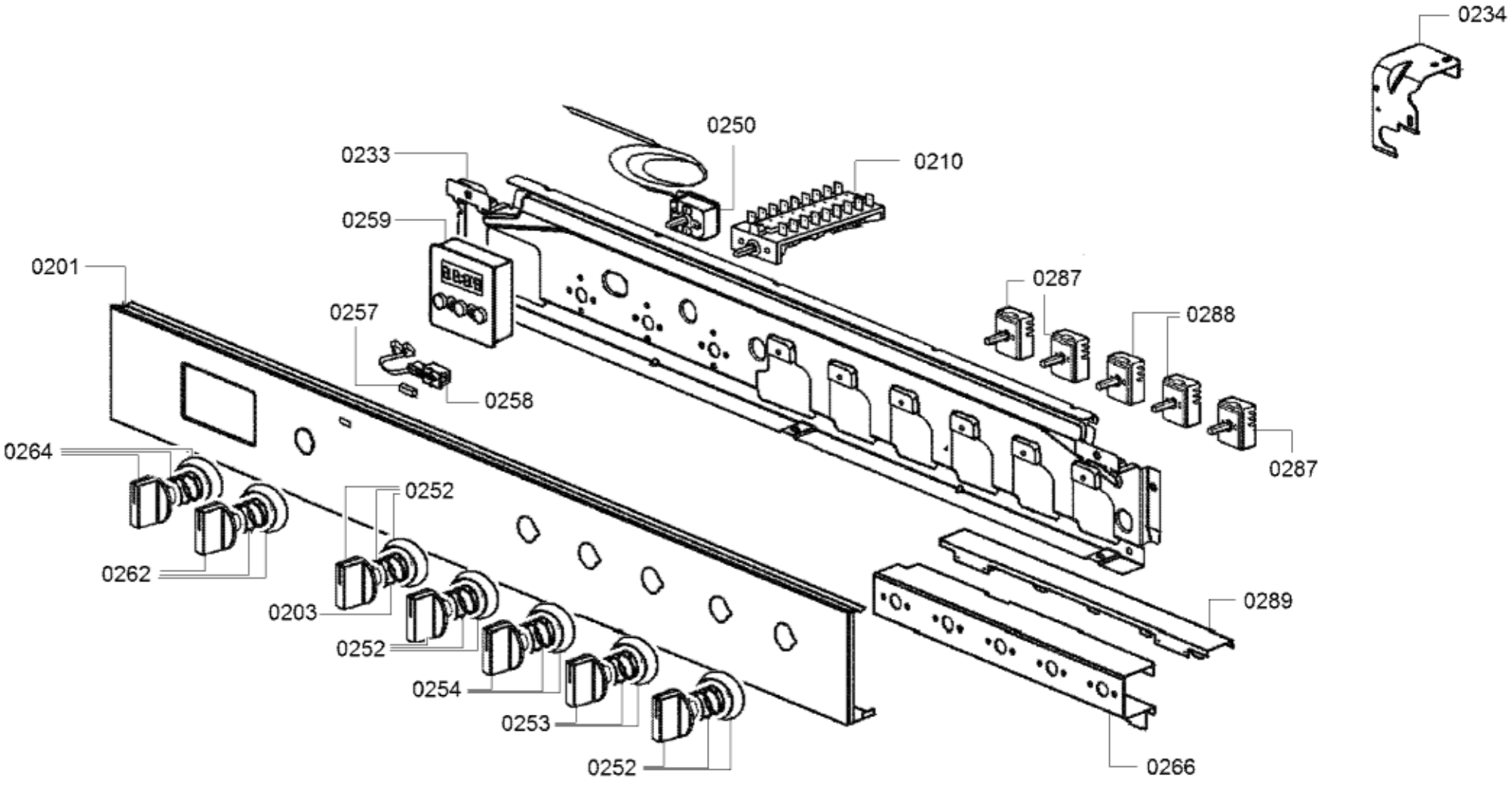
0234
0250
0233
0210
0259
0201
0287
0288
0257
0258
0287
0264
0252
0262
0203
0289
0252
0254
0253
0252
0266

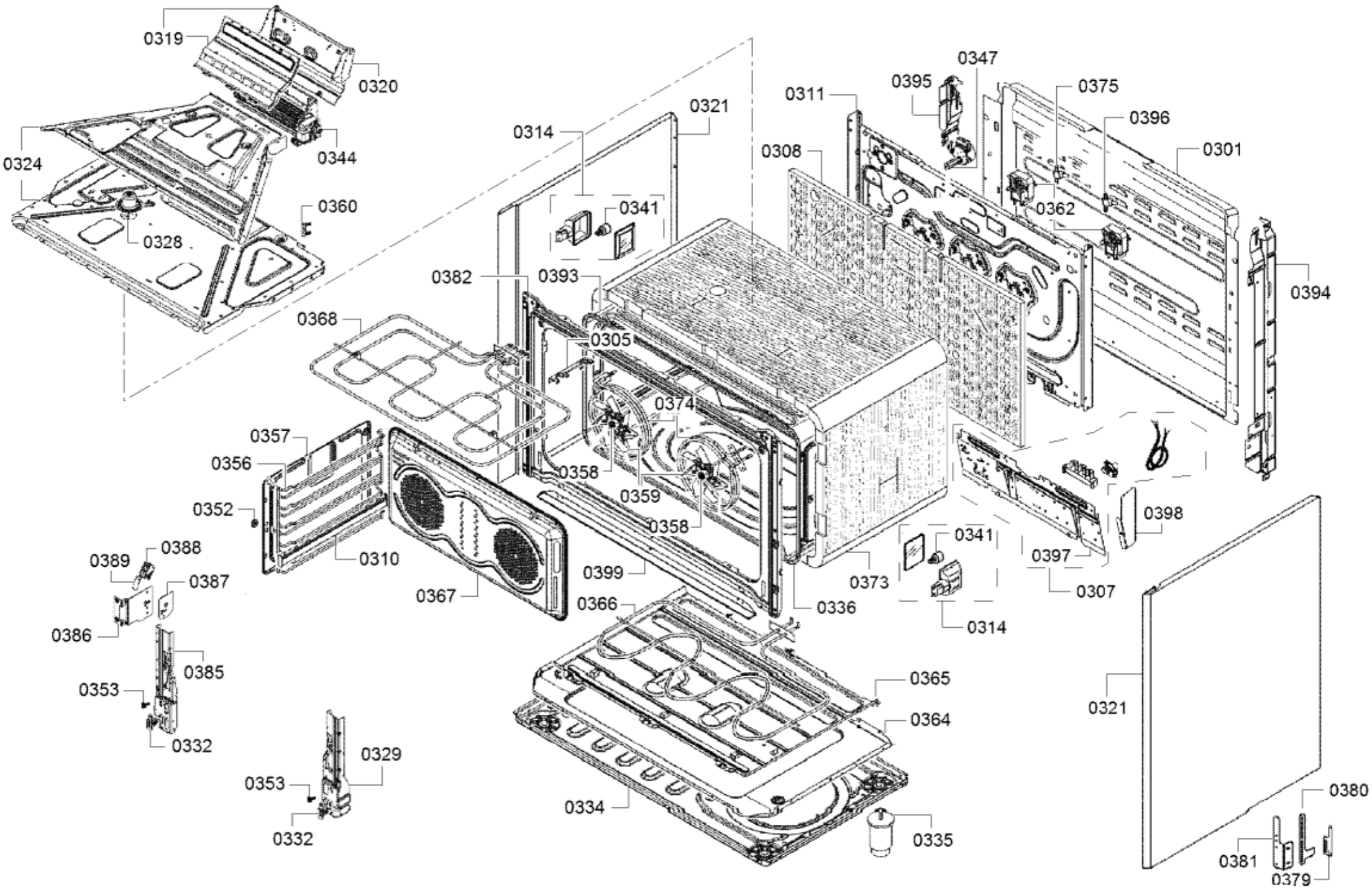
0319
0320
0324
0344
0360
0328
0314
0321
0341
0382
0393
0368
0305
0374
0357
0356
0358
0359
0358
0352
0310
0367
0399
0366
0336
0373
0341
0314
0397
0398
0307
0311
0395
0347
0375
0396
0308
0301
0362
0394
0389
0388
0387
0386
0385
0353
0332
0329
0353
0332
0334
0365
0364
0335
0321
0380
0381
0379

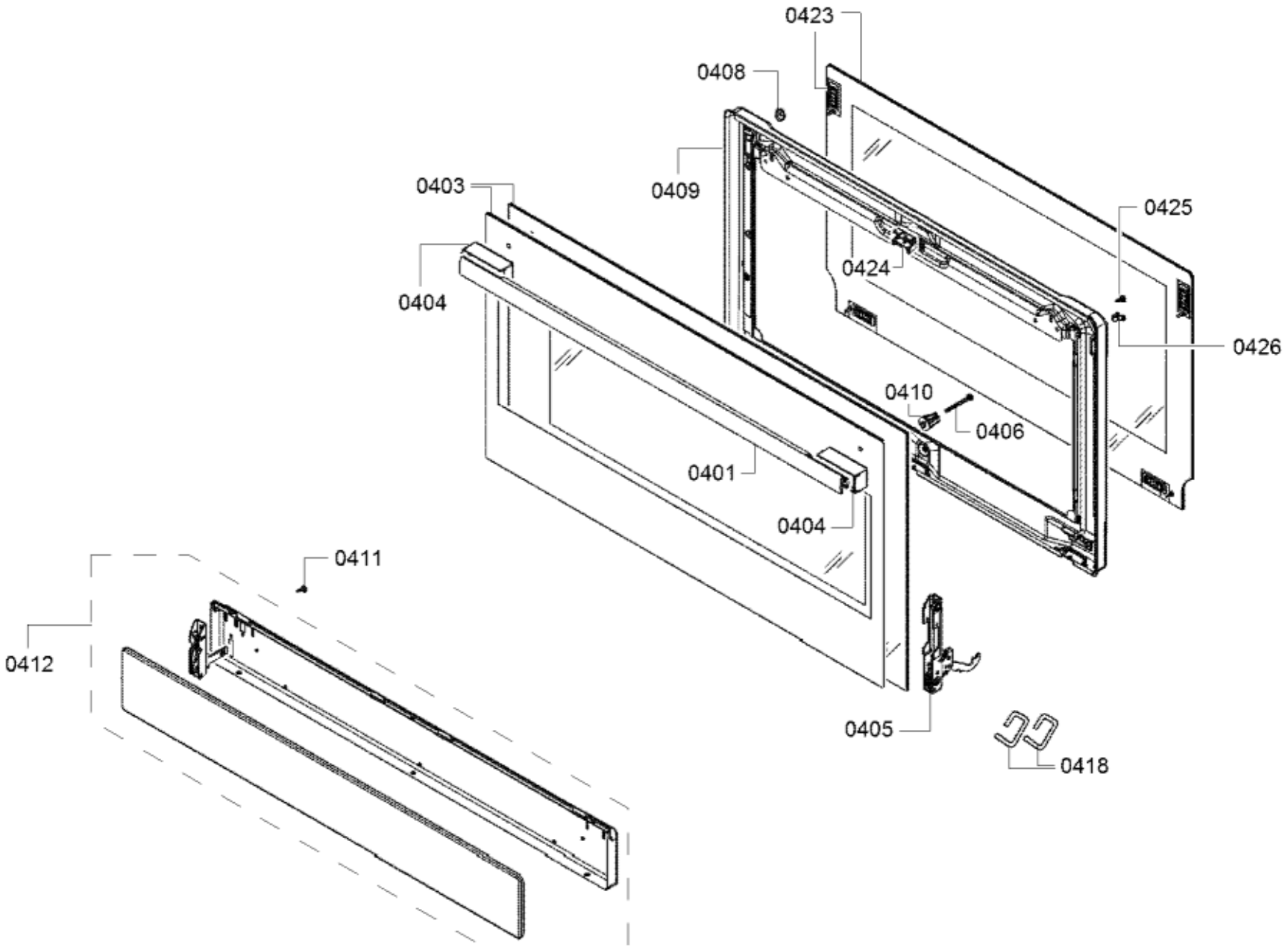
0423
0408
0409
0403
0425
0424
0404
0426
0410
0406
0401
0404
0411
0412
0405
0418

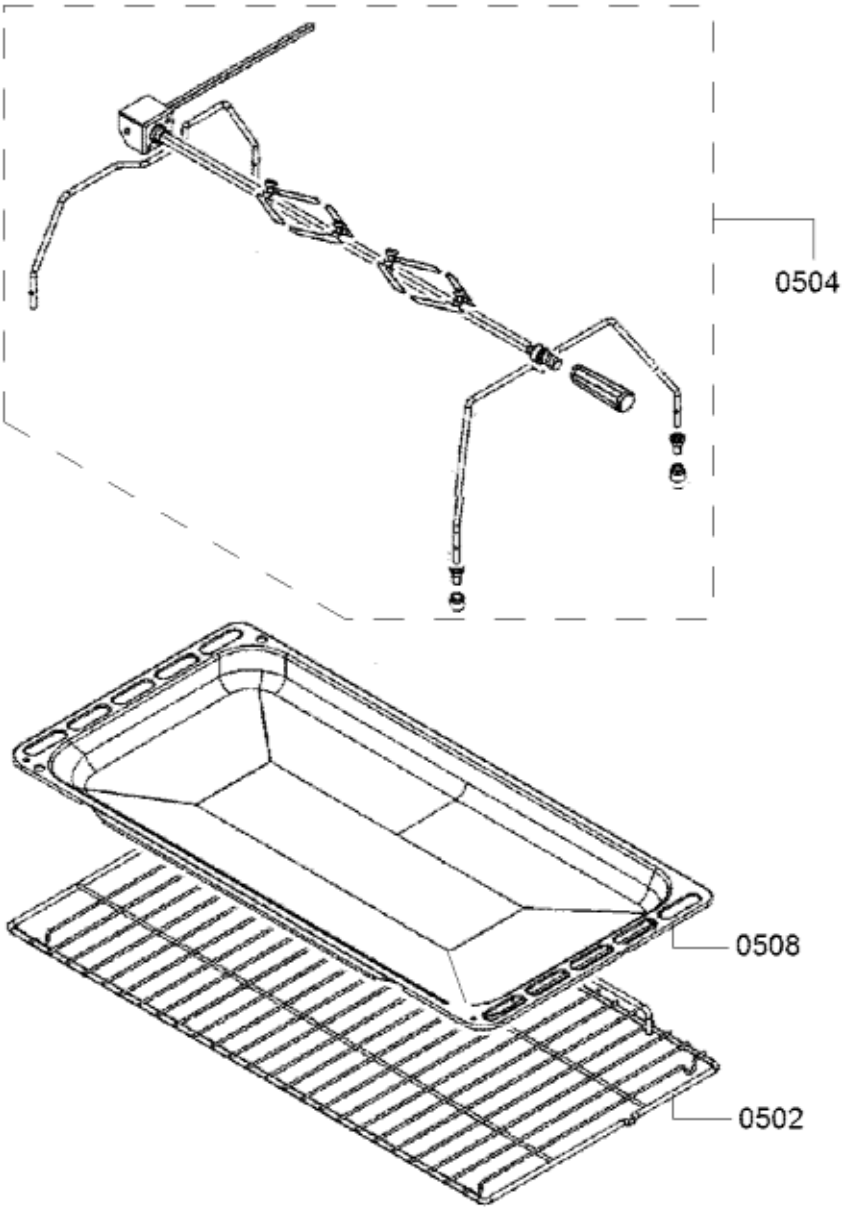
0504
0508
0502